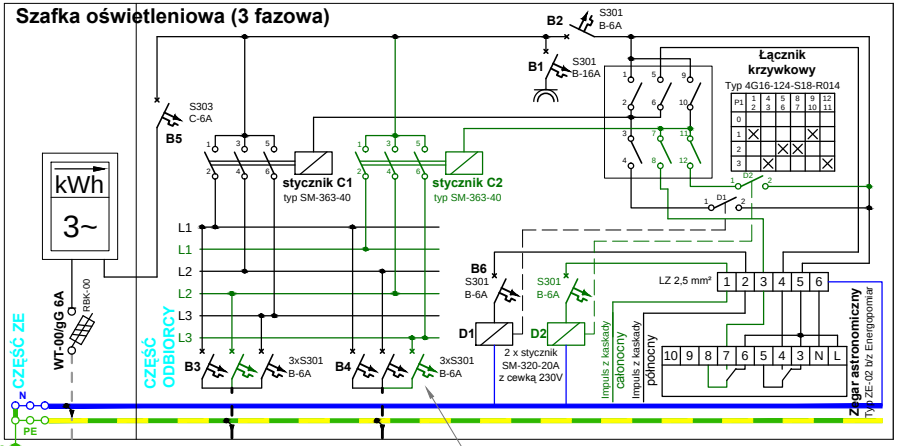

P1 - przełącznik sterow.
0 - wył.
1 - sterowanie ręczne
2 - sterowanie automatyczne
3 - sterowanie z kaskady
C1 - stycznik oświetlenia całonocnego
C2 - stycznik oświetlenia północnego

ZKP wg. oddzielnego opracowania

ZKP

Rs≤10Ω

proj. YAKY 4x35 mm²
l=1/5 m

YAKY 4x25 mm²
l=24/28 m

YAKY 4x25 mm²
l=7/11 m

w szafce oświetleniowej przewidzieć rezerwę na wyprowadzenie trzeciego obwodu

Słupy oświetleniowe o wysokości 8 m
z oprawą THORN CIVIC i lampą sodową 70W

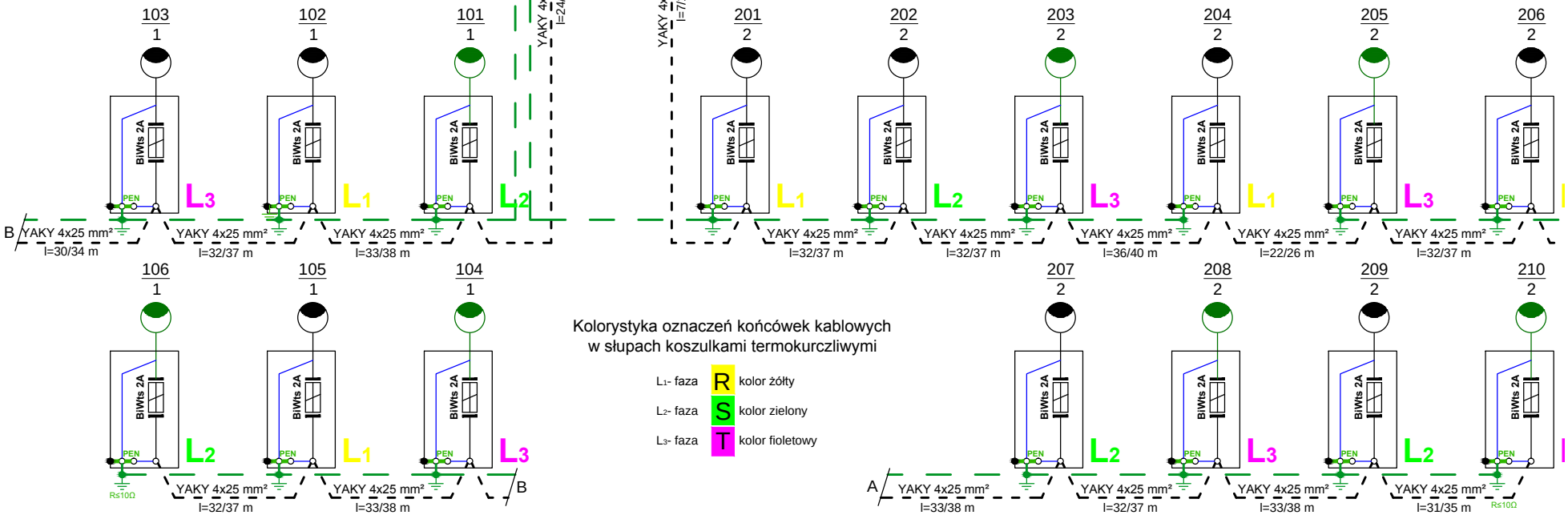

Kolorystyka oznaczeń końcówek kablowych w słupach koszulkami termokurczliwymi

L1- faza	R	kolor żółty
L2- faza	S	kolor zielony
L3- faza	T	kolor fioletowy

OCHRONA DODATKOWA OD PORAŻEŃ

w sieci 0,4kV - samoczynne wyłączenie zasilania

Legenda:

- proj. kabel oświetleniowy YAKY 4x25 mm²
- proj. kabel 0,4 kV YAKY 4x35 mm²
- proj. układ uziomowy FeZn Ø 10 mm
- oświetlenie całonocne
- oświetlenie północne

Inwestor:	**URZĄD GMINY W DYGOWIE** ul. Kolejowa 1, 78-113 Dygowo			
Biuro projektowe:	**Roman Wojtków** Wartkowo 23, 78-120 Gościno			
	Imię i nazwisko	Nr uprawnienia	Data	Podpis
Opracował:	mgr inż. Tomasz Tessikowski		11.08.2011	
Projektował:	mgr inż. Roman Wojtków	ZAP/0110/POOE/10	11.08.2011	

PROJEKT ZAGOSPODAROWANIA TERENU:
Budowa instalacji oświetlenia ulicznego na odcinku od stacji kolejowej PKP do Ośrodka Zdrowia w miejscowości Wrzosowo gmina Dygowo

Skala: 1:500

Nr rysunku: 1