poz.1 (nadproże) szt. 2

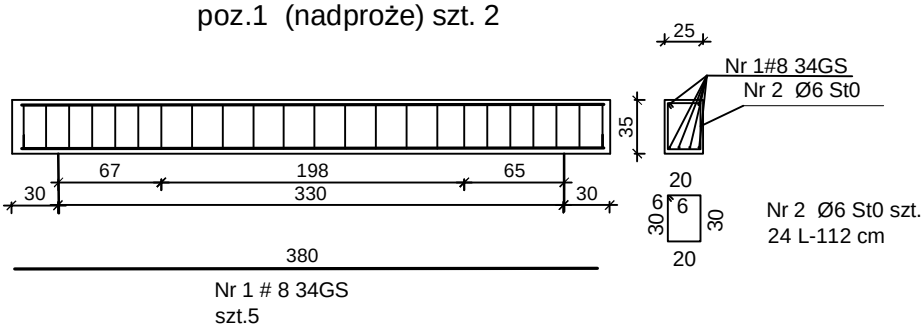

poz.5 (schody)

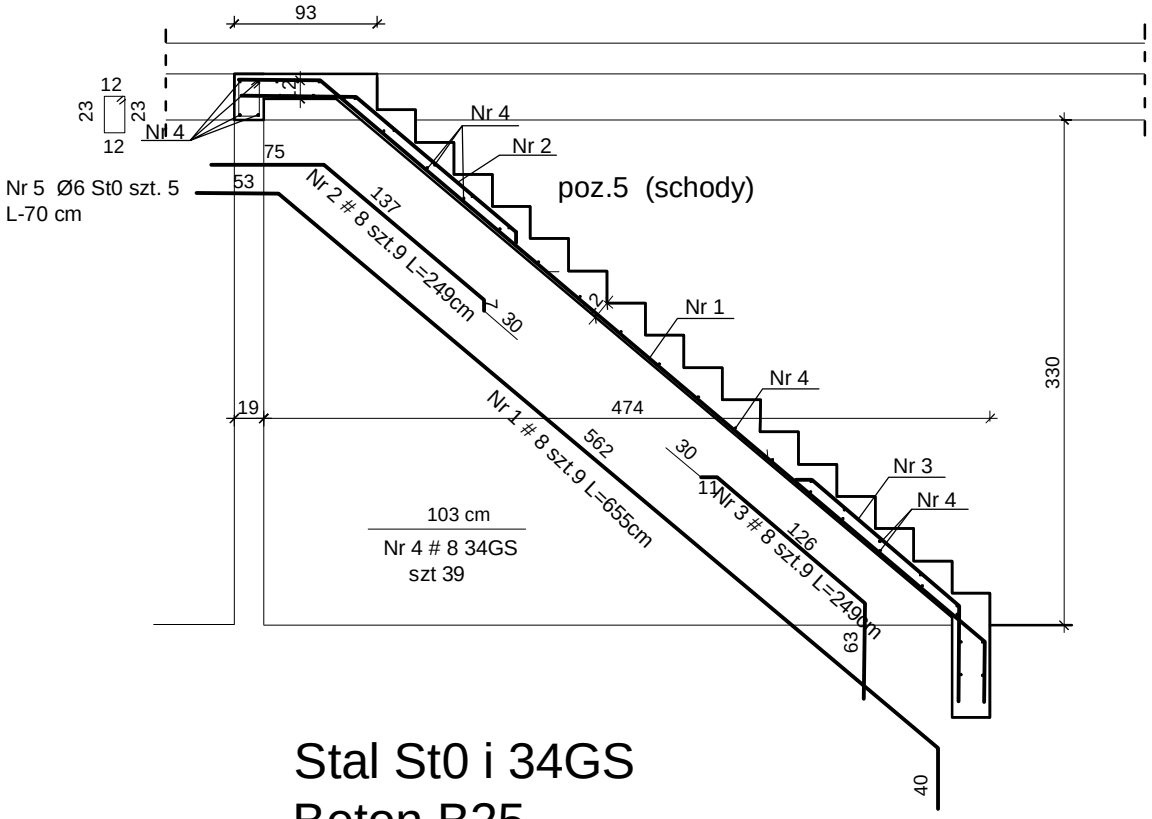

Stal St0 i 34GS
Beton B25

Zestawienie stali

Nazwa	Nr pręta	długość 1 szt [m]	Ilość szt	Długość ogółem [m]	# 34GS Ø St0	C. jedn kg/mb.	Waga [kg] # 14	# 12	#8	Ø 6
poz.1 nadproż 1 szt	Nr 1	3,8	5	19	# 8	0,395			7,5	
	Nr 2	1,12	24	26,8	Ø 6	0,222				6,0
poz. 5 schody 1 szt	Nr 1	6,55	9	60	# 8	0,395			23,7	
	Nr 2	2,50	9	22,5	# 8	0,395			8,9	
	Nr 3	2,50	9	22,5	# 8	0,395			8,9	
	Nr 4	1,03	39	40,2	# 8	0,395			15,8	
	Nr 5	0,7	6	4,2	Ø 6	0,222				1,0
					Razem [kg]				64,8	7,0
					Ogółem [kg]		71,8			

Projekty budowlane
audyty i świadectwa energetyczne
pozwolenia na budowę i użytkowanie,
SEPBA
mgr inż. Tadeusz Dyrla
upr bud. nr A/PNB/8300/105/81
78-100 Kołobrzeg ul. Okopowa 10C
tel. 694 721 908

INWESTOR I ADRES: GMINA DYGOWO
UL. KOLEJOWA 1 78-113 DYGOWO

NAZWA INWESTYCJI: BUDOWA REMIZY OCHOTNICZEJ STRAŻY POŻARNEJ w WRZOSOWIE

ADRES INWESTYCJI: WRZOSOWO gm. DYGOWO dz. nr 314

PROJEKTANT: inż. RYSZARD NOWAKOWSKI upr.nr 13/98

SPRAWDZIŁ: mgr inż. WIESŁAW MARCINIAK

OPRACOWAŁ: mgr inż. TADEUSZ DYRLA upr. A/PNB/8300/105/81

ETAP: PROJEKT ARCHITEKTONICZNO BUDOWLANY

NAZWA RYSUNKU: POZ. 1 NADPROŻA POZ5. SCHODY

DATA: 12.2012

SKALA: 1:25

NR. RYSUNKU: K-4