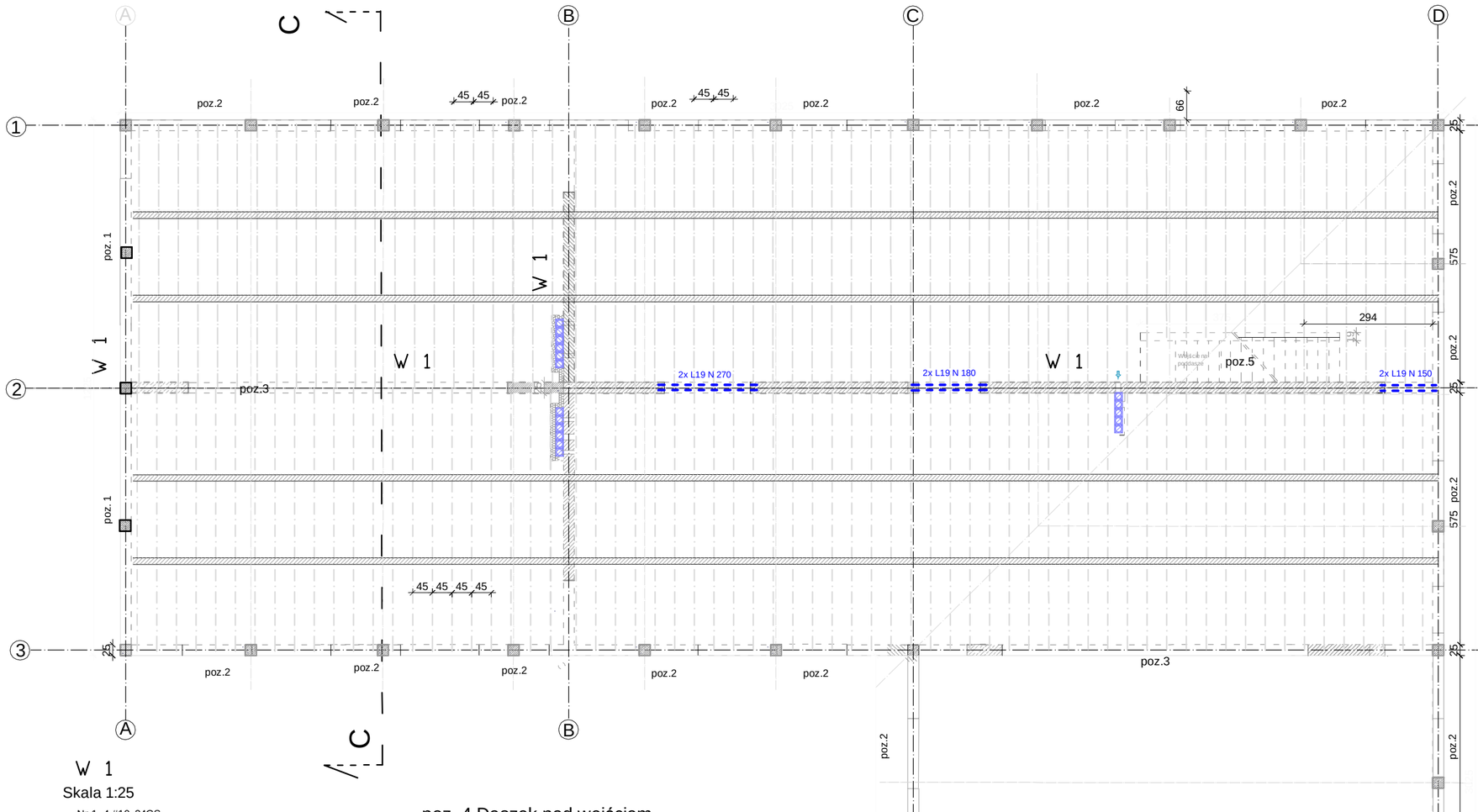

poz. 2 Nadproże łukowe
szt 27
Skala 1:25

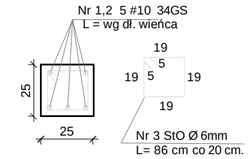

Uwaga :
Nad częścią bez stropu (osie 3-4) część łukową betonować w całości do górnej krawędzi wieńca

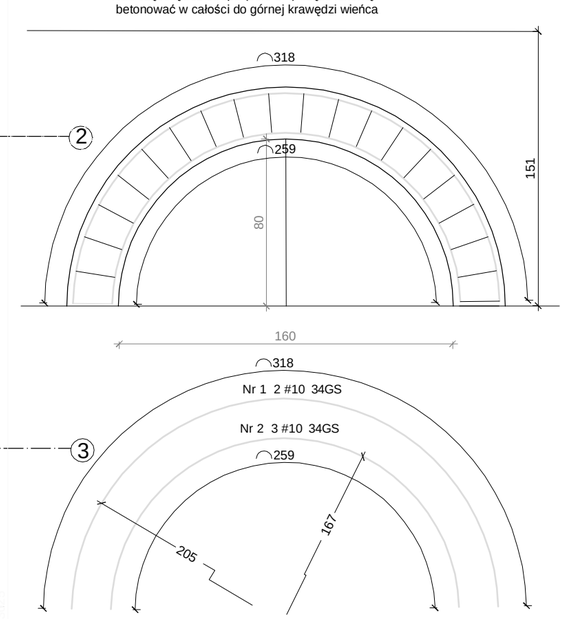

W 1
Skala 1:25

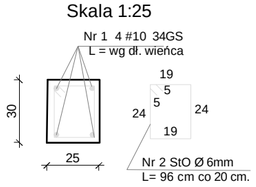

Stal St0
Beton B25

poz. 4 Daszek nad wejściem
Skala 1:50

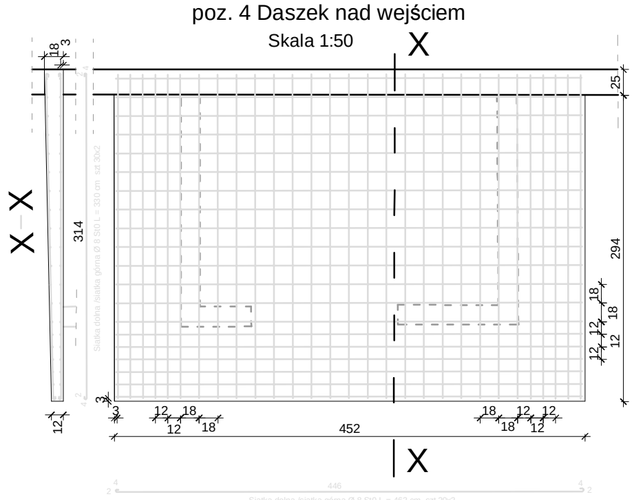

poz. 5 Daszek nad schodami
Skala 1:50

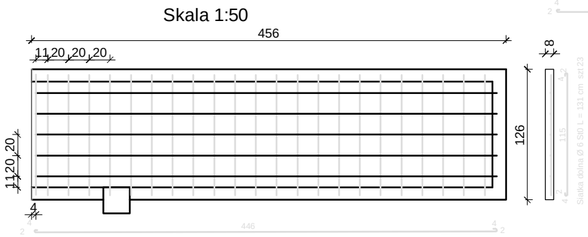

Zestawienie stali

Nazwa	Nr pręta	długość 1 szt [m]	Ilość szt	Długość ogółem [m]	# 34GS / Ø StO	c. jedn kg/mb	Waga [kg]
W 1							